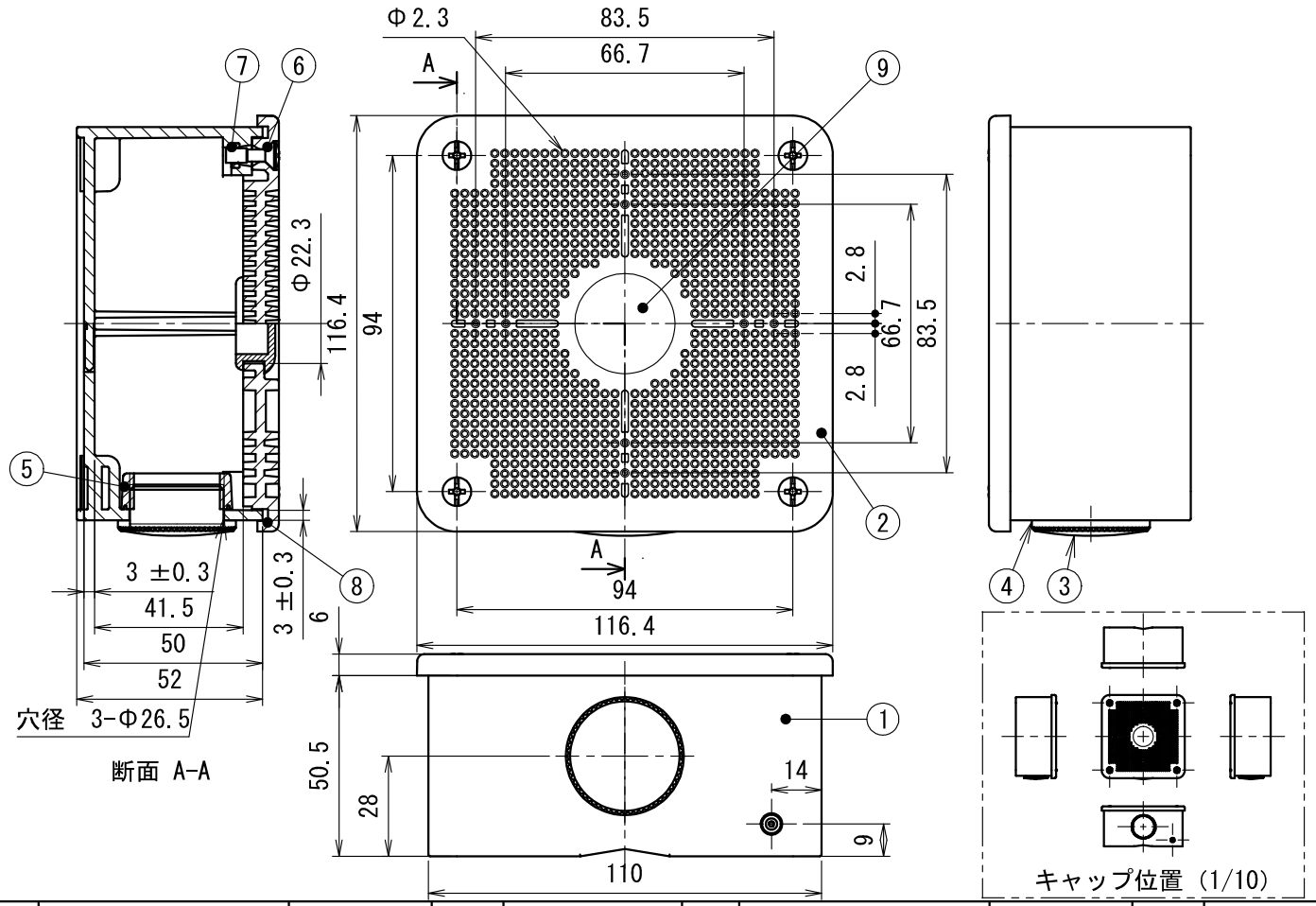


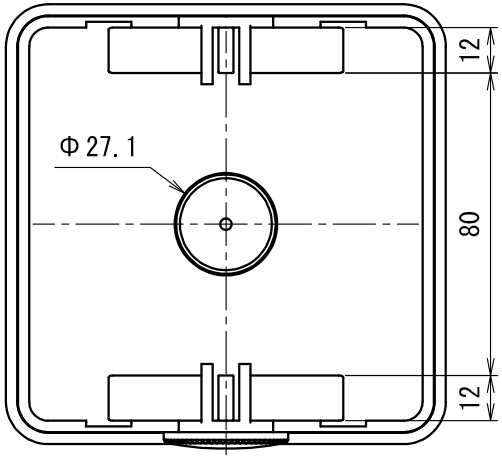


| 品番 | 色 |
|---|---|
| ＰＶ４Ｂ－ＡＮＦ１Ｊ | ベージュ |
| ＰＶ４Ｂ－ＡＮＦ１Ｍ | ミルキーホワイト |
| ＰＶ４Ｂ－ＡＮＦ１ | グレー |
| ＰＶ４Ｂ－ＡＮＦ１Ｋ | ブラック |
| ＰＶ４Ｂ－ＡＮＦ１Ｔ | チョコレート |

| 符号 | 名　　称 | 材　質 | 個数 | 備　　考 | 符号 | 名　　称 | 材　質 | 個数 | 備　　考 |
|---|---|---|---|---|---|---|---|---|---|
| 8 | パッキン | ＣＲ | 1 | | | | | | |
| 7 | 六角ナット | Ｃ２８００ | 4 | Ｍ４ | | | | | |
| 6 | （＋－）丸皿小ねじ | ＳＵＳ | 4 | Ｍ４×１４ | | | | | |
| 5 | ロックナット | 難燃ＡＢＳ | 1 | | | | | | |
| 4 | コネクタ用パッキン | ＥＰＤＭ | 1 | | | | | | |
| 3 | キャップ | ＰＶＣ | 1 | | (１１) | 絶縁キャップ小 | ＰＶＣ－Ｐ | 4 | 添付 |
| 2 | 蓋 | ＡＥＳ | 1 | | (１０) | 十字穴付きなべタッピンねじ | ＳＵＳ | 4 | 添付 ４×２０ |
| 1 | 本体 | ＡＥＳ | 1 | | 9 | ケーブルブッシング | ＥＰＤＭ | 1 | ＺＧＶ－Ｐ１６＿ |

| 製　品　仕　様　図 | | |
|---|---|---|
| 尺度 | 品名 | 露出四角ﾎﾞｯｸｽ（取付自在蓋） |
| １/２ | | ＰＶ４Ｂ－ＡＮＦ１＿ |
| 第三角法 | 図番 | ＰＶ６３４７３Ｐ３ |

**未来工業株式会社**